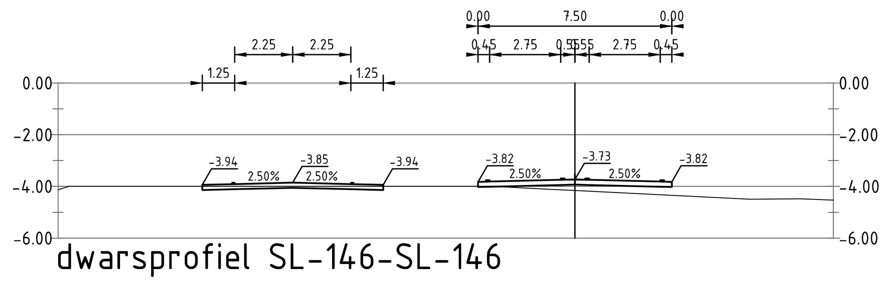

dwarsprofiel SL-146-SL-146
N209 - M 166

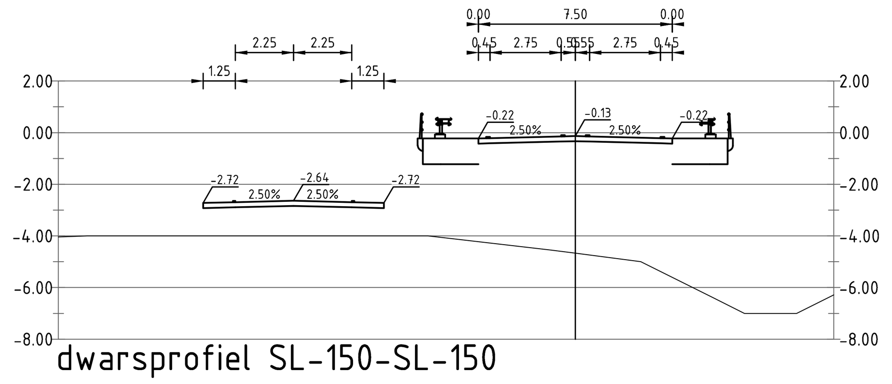

dwarsprofiel SL-150-SL-150
N209 - M 319

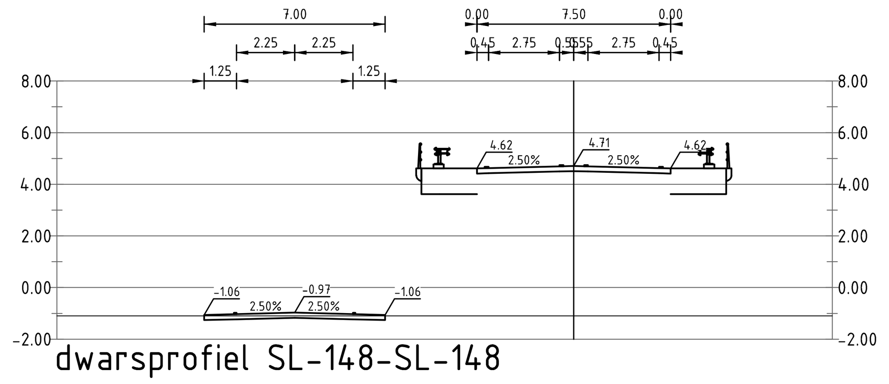

dwarsprofiel SL-148-SL-148
N209 - M 513

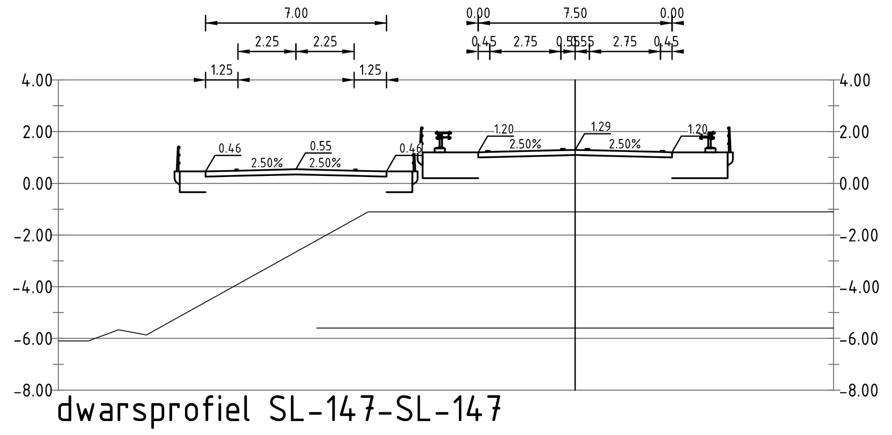

dwarsprofiel SL-147-SL-147
N209 - M 656

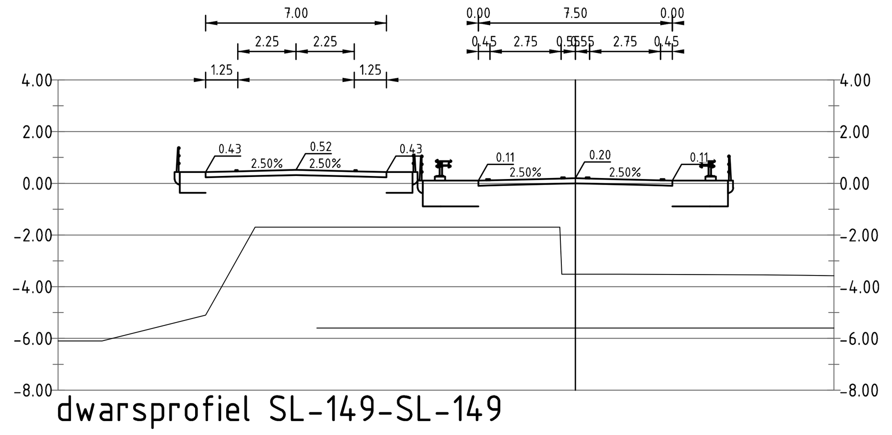

dwarsprofiel SL-149-SL-149
N209 - M 693

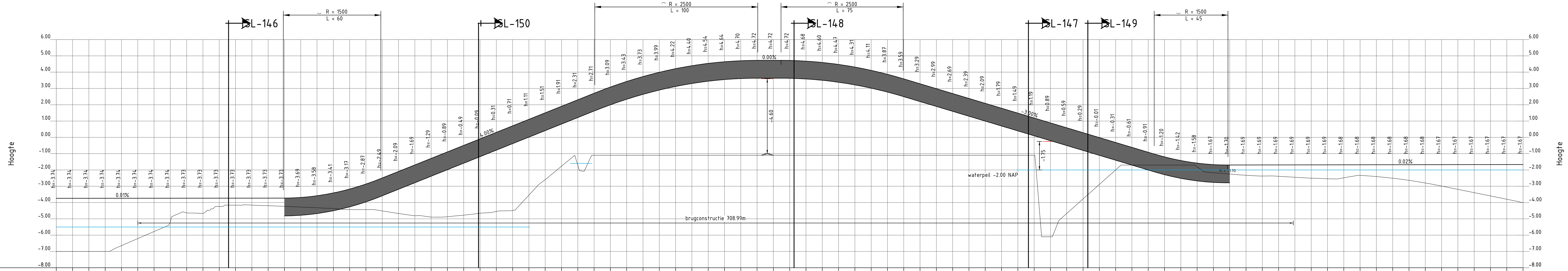

Metrering	70	80	90	100	110	120	130	140	150	160	170	180	190	200	210
Hoogte bestaand terrein	-3.74	-3.74	-3.74	-3.74	-3.74	-3.74	-3.74	-3.73	-3.73	-3.73	-3.73	-3.73	-3.73	-3.73	-3.69

Metrering	220	230	240	250	260	270	280	290	300	310	320	330	340	350	360
Hoogte bestaand terrein	-3.58	-3.41	-3.17	-2.87	-2.49	-2.09	-1.69	-1.29	-0.89	-0.49	-0.09	0.31	0.71	1.11	1.51

Metrering	370	380	390	400	410	420	430	440	450	460	470	480	490	500	510
Hoogte bestaand terrein	1.91	2.31	2.71	3.09	3.43	3.73	3.99	4.22	4.40	4.54	4.64	4.70	4.72	4.72	4.72

Metrering	520	530	540	550	560	570	580	590	600	610	620	630	640	650	660
Hoogte bestaand terrein	4.68	4.60	4.47	4.31	4.11	3.87	3.59	3.29	2.99	2.69	2.39	2.09	1.79	1.49	1.19

Metrering	670	680	690	700	710	720	730	740	750	760	770	780	790	800	810
Hoogte bestaand terrein	0.89	0.59	0.29	-0.01	-0.31	-0.61	-0.91	-1.20	-1.42	-1.58	-1.67	-1.70	-1.69	-1.69	-1.69

Metrering	820	830	840	850	860	870	880	890	900	910	920	930	940	950
Hoogte bestaand terrein	-1.69	-1.69	-1.69	-1.68	-1.68	-1.68	-1.68	-1.68	-1.68	-1.67	-1.67	-1.67	-1.67	-1.67

Geometrie horizontaal alignement	L = 127	R = 500	L = 35	R = 500	L = 219	R = 1000	L = 63	R = 500	L = 31	R = 400	L = 77

Geometrie verticaal alignement	0.01%	R=1500	4.00%	R=2500	0.00%	R=2500	-3.00%	R=1500	0.02%

lengteprofiel van N209

Royal HaskoningDHV
Enhancing Society Together

HaskoningDHV Nederland B.V.
Infrastructure

Quickscan N207 Zuid

N209 Traverse Hazerswoude-Dorp
in de gemeente Rijnwoude

VARIANT 2C: VIADUCT

Behoort bij: **Schetsontwerp**

Formaat: A2x3 | Schaal: 1:200 / 1:1000 | In 10 blad(en) blad 5

Opdrachtgever:
Provincie Zuid-Holland

nr.	omschrijving wijziging	getekend	datum
10			
9			
8			
7			
6			
5			
4			
3			
2			
1			
0	basistekening	Ing. N.W. de Jong	04-09-2013

gecontroleerd: E.J. Merkelijn
vrijgegeven: Ir. P. Westeneng 4-9-'13

Status: **DEFINITIEF** D.0.0

Tekeningnr.: **DW-BB3667101100-S-0003**